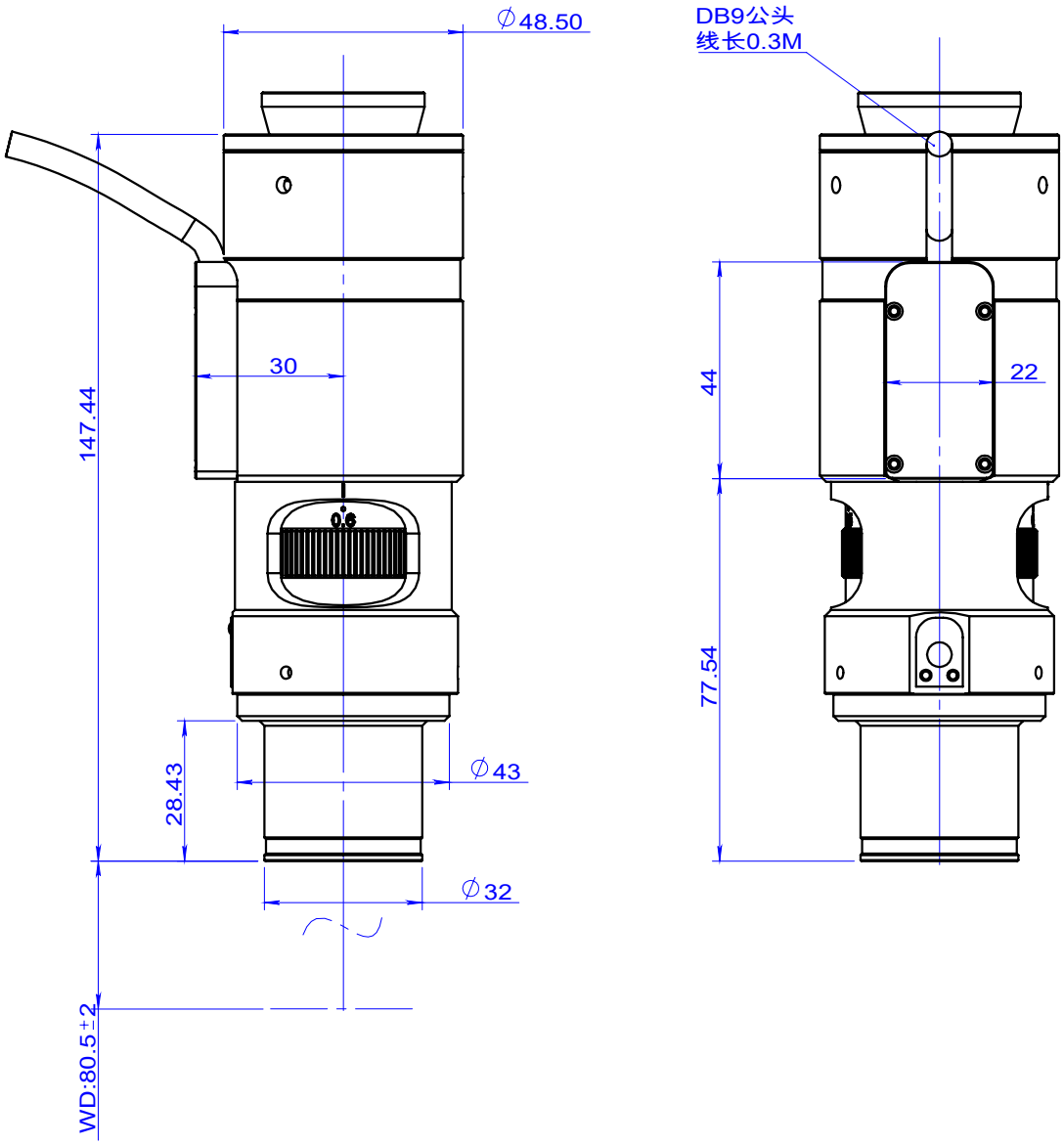

外形图

型 号：	RK-MZ133D16F		
单 位：	mm	比 例：	2:3
		日 期：	

Dongguan RESKING Vision Technology Co., Ltd.
东莞锐星视觉技术有限公司

☒部品需符合ROHS所规定的禁用与使用