工作距离（mm）	脉冲数	工作距离（mm）	脉冲数
75.5	0	71.5	7992
75	999	71	8991
74.5	1998	70.5	9990
74	2997	70	10989
73.5	3996	69.5	11988
73	4995	69	12987
72.5	5994	68.5	13986
72	6993	68	14985
71.5	7992	67.7	15585

说明：

1、工作距离变化量与脉冲成线性关系，即：1脉冲对应的工作距离变化量为：0.5μm；

2、微调控制协议与变倍控制协议一致；

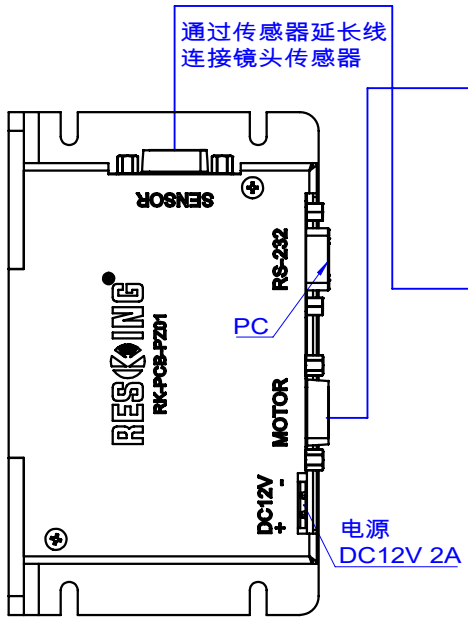

变倍控制卡

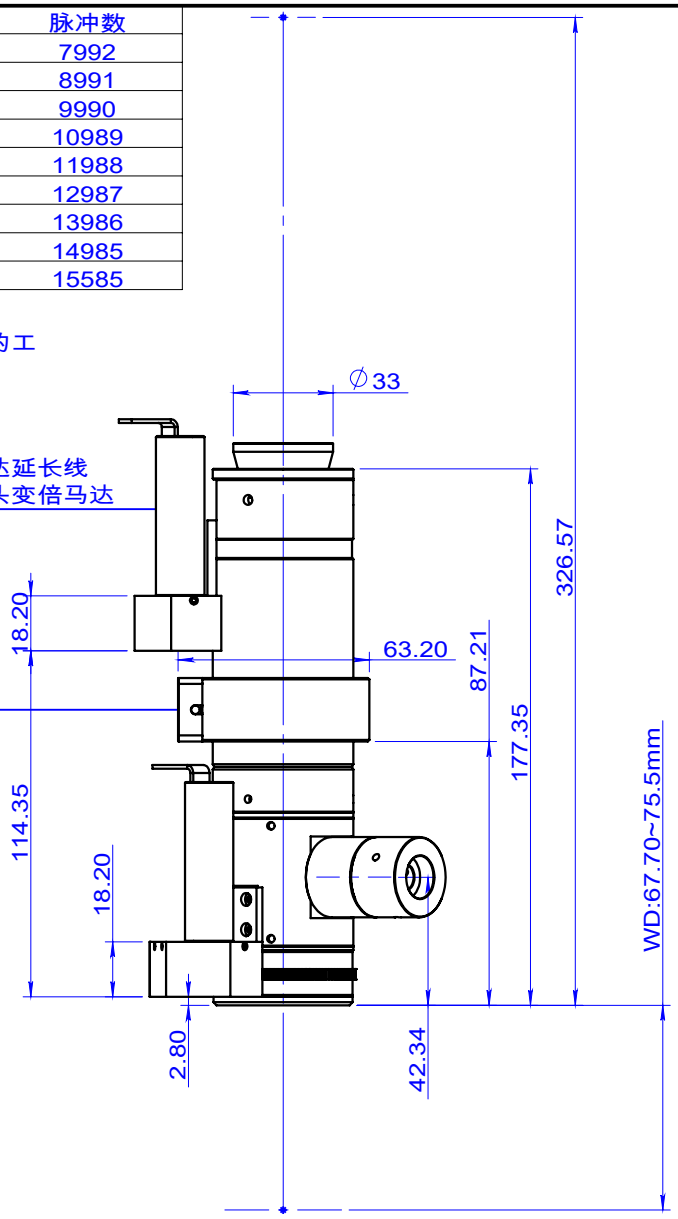

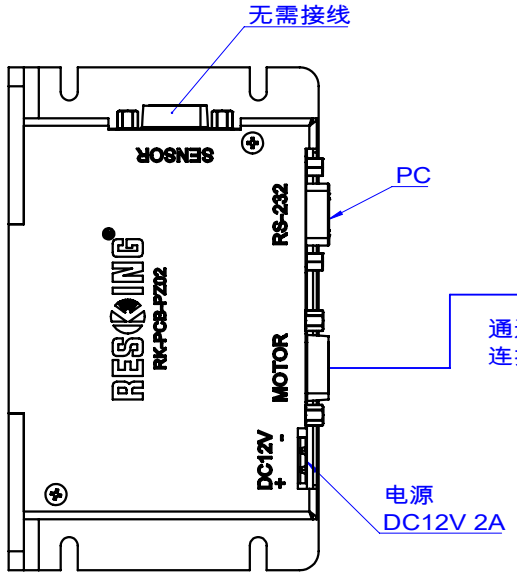

微调控制卡

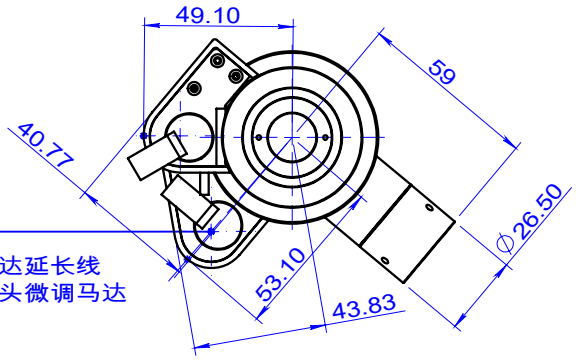

外形图		名 称：	RK-PZ133C-D08
单 位：	mm	比 例：	2:5
		日 期：	

Dongguan RESKING Vision Technology Co., Ltd.
东莞锐星视觉技术有限公司

☒部品需符合ROHS所规定的禁用与使用