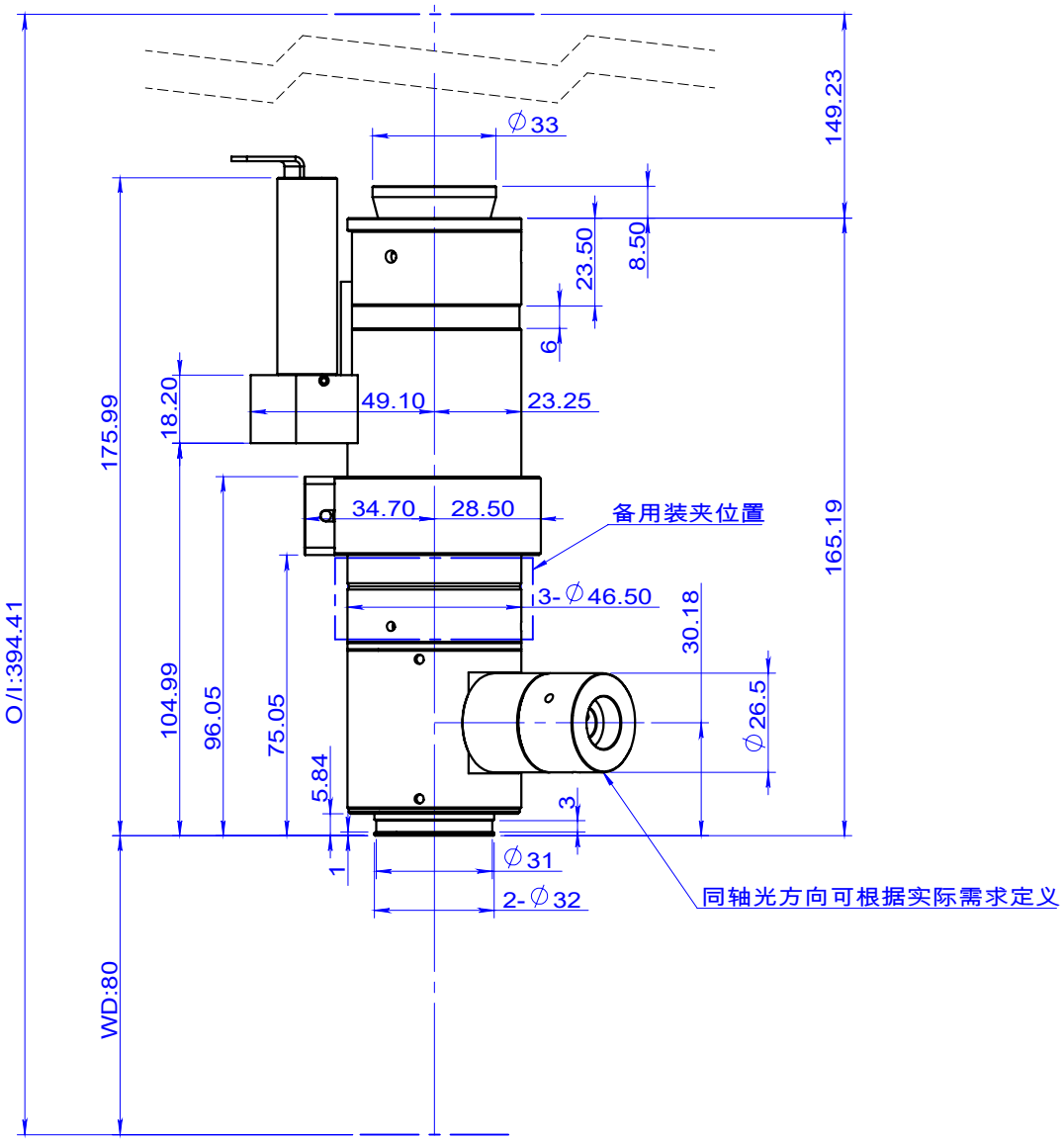

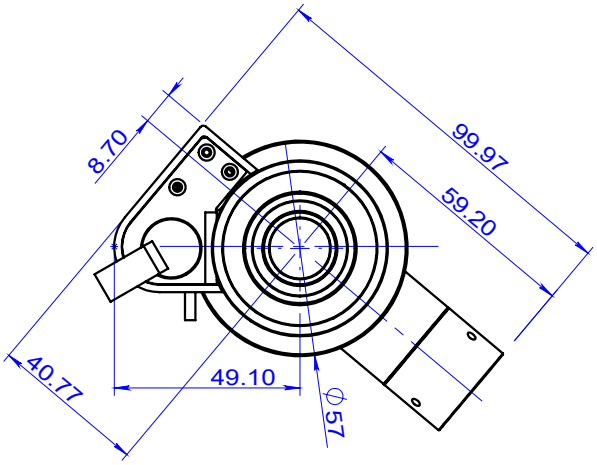

外形图		名 称：	RK-PZ133C
单 位：	mm	比 例：	1:2
		日 期：	
Dongguan RESKING Vision Technology Co., Ltd. 东莞锐星视觉技术有限公司			

☒部品需符合ROHS所规定的禁用与使用