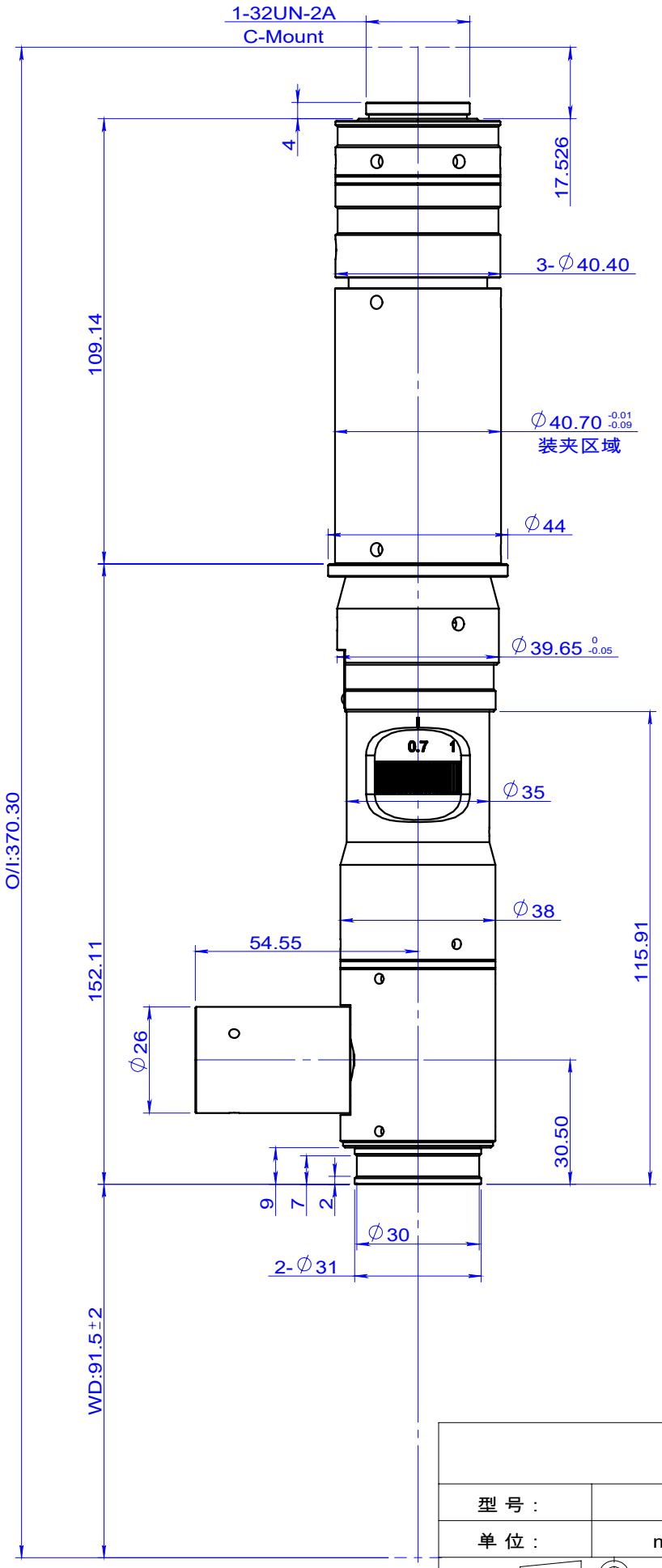


# 外形图

| | | | |
|---|---|---|---|
| 型 号： | RK-MZD65D9C180(1X) | | |
| 单 位： | mm | 比 例： | 2:3 |
| | | 日 期： | |

Dongguan RESKING Vision Technology Co., Ltd.
东莞锐星视觉技术有限公司

☒部品需符合ROHS所规定的禁用与使用